RSS-2-300 WL MISURATORE DI PORTATA RADAR

PER CANALI APERTI E A PELO LIBERO SENZA CONTATTO

Principali Vantaggi

- Misura della portata senza contatto
- Sensori radar per la misura della velocità superficiale e del livello
- Campo di misura velocità da 0,02 m/s a 15 m/s livello da 0,5 m a 15 m oppure 30 m
- Nessun contatto con il flusso quindi manutenzione estremamente ridotta
- Installazione semplice su palo, parete o custodia
- Compensazione automatica dell'angolo di installazione (correzione del coseno)
- Direzione del flusso configurabile
- Grado di protezione IP68 (per applicazioni totalmente all'aperto e ambienti difficili)
- Realizzazione compatta a basso consumo
- Ampio range di tensione di alimentazione, adatto anche per applicazioni con fotovoltaico
- Supporta diverse interfacce di comunicazione
- Semplice integrazione con sistemi di telemetria anche esistenti
- Applicazione per PC per la configurazione del radar e il monitoraggio del flusso in tempo reale
- Compatibile con il datalogger SmartObserver e il software basato su cloud Hydroview per monitoraggio remoto in tempo reale

Descrizione

Il misuratore di velocità e livello Geolux RSS-2-300 WL utilizza la tecnologia radar per fornire misurazioni accurate e senza contatto della velocità superficiale del flusso e distanza dal sensore alla superficie liquida. La tecnologia radar senza contatto consente l'installazione del sensore, sopra la superficie liquida, in modo rapido e semplice e richiede minima manutenzione.

Il modulo integrato per il calcolo della portata utilizza le due misure, unitamente al profilo geometrico preconfigurato del corso d'acqua (canale, condotta o fiume) per determinare la portata complessiva in tempo reale. Il modulo di calcolo della portata è incluso nel prezzo dello strumento.

Il misuratore di portata RSS-2-300 WL trova applicazione nel monitoraggio di velocità e livello in canali aperti, fiumi, canali di irrigazione o sistemi fognari in genere, come anche per il monitoraggio e controllo di centrali idroelettriche e impianti di trattamento delle acque reflue. Il misuratore trova anche applicazione nelle misure della portata su impianti di lavorazione mineraria, installazioni industriali e, grazie all'assenza di parti in movimento ed una realizzazione meccanica robusta, è anche ideale per la misurazione di flussi in presenza di elevate concentrazioni di prodotti chimici aggressivi od infiammabili.

Il radar della velocità superficiale del flusso opera nella banda K (a 24,125 GHz) e fornisce 20 letture al secondo su interfacce seriali (RS-232, RS-485) e interfacce CAN.

Il sensore radar di livello opera nella banda W, tra 77 GHz e 81 GHz. Un sensore di inclinazione integrato rileva l'angolo di installazione del sensore rispetto alla superficie del flusso ed apporta automaticamente le correzioni alle misure in funzione del coseno dell'angolo di installazione.

Una varietà di interfacce di comunicazione e protocolli consentono una facile integrazione con apparecchiature di telemetria esistenti e sistemi SCADA.

L'apparecchiatura Geolux RSS-2-300 WL è certificata secondo gli standard Europei ed Americani ed è utilizzata in tutto il mondo.

BMI
BIO MASS IMPIANTI

Caratteristiche Tecniche

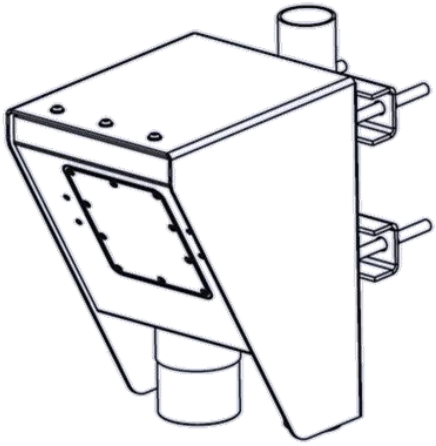

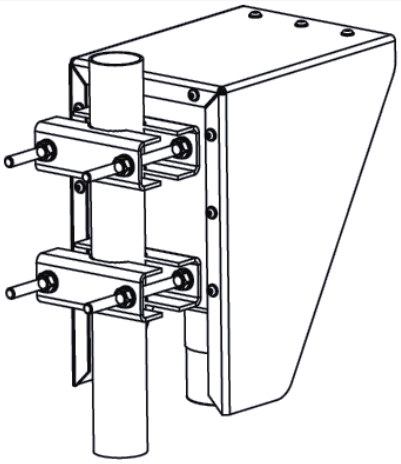

Range misura di Velocità:	0,02 m/s ÷15 m/s
Risoluzione misura di Velocità:	0,001 m/s
Accuratezza misura di Velocità:	1%
Tipo di Radar:	Banda K, 24.075 - 24.175 GHz Radar Doppler, 20 dBm EIRP
Cono di misura:	12° Azimut - 24° Elevazione
Range misura di Livello:	0,5 m ÷ 15 m / 30 m
Risoluzione misura di Livello:	0,5 mm
Accuratezza misura di Livello:	± 3 mm
Tipo di Radar:	Banda W, 77-81 GHz FMCW
Cono di misura:	12° su entrambi gli assi
Frequenza di Campionamento:	1/10 sps Livello / 10 sps Velocità
Distanza dalla superficie:	0,2 ÷ 15 m (Opzionale fino a 35 m)
Grado di Protezione:	IP68
Interfacce Seriali:	1 x RS-485 half-duplex 1 x RS-232 (interfaccia a 2 fili)
Baud Rate Seriale:	1200 bps ÷ 115200 bps
Protocolli Seriali:	Modbus RS485, GLX-NMEA, ASCII-S altri disponibili su richiesta
Uscita Analogica:	4-20 mA Passiva, programmabile per velocità, livello o portata
Uscita Digitale:	(opzionale) 1 x OC, max 50 V 200 mA (può supportare impulsi o modalità allarme)
Alimentazione:	9 ÷ 27 VDC
Assorbimento:	< 6,5 W (tipico 5,2 W)
Corrente massima:	< 750 mA
Range di Temperatura:	-40 °C ÷ +85 °C (senza sistemi di coibentazione)
Dimensioni:	150 mm x 200 mm x 250 mm
Certificazioni:	EN 50293:2000 EN 61000-6-2, EN 61000-6-4:2007 EN 61000-3-2 :2006 + A1:2009 + A2:2009, EN 61000-3-3:2008, EN 300 440-1, EN300 440-2, FCC Parte 15 Sub. C

Geolux è una società con sede nell'Unione Europea che sviluppa e produce sensori radar per l'utilizzo in applicazioni stradali, sicurezza e idrologia.

Geolux

www.geolux-radars.com

Partner per il mercato Italiano

BIO MASS IMPIANTI S.r.l.

Via M. Pagano, 28 - 20090 Trezzano s/N (MI)

Tel. +39 02 4453223 Fax +39 02 48402025

Email: info@biomassimpianti.com

Internet: www.biomassimpianti.com